"AL" HLINÍKOVÉ VÝROBKY

OZN.	SCHÉMA	POPIS	BD ŠTEFÁNIK. 320-321	BD E.BENEŠE 322,324	Σ bm, ks, m²
			2 ks	2 ks	**4** ks

1 / AL

ČÁSTEČNĚ PROSKLENÉ VSTUPNÍ HLINÍKOVÉ DVOUKŘÍDLOVÉ DVEŘE S ASYMETRICKÝMI, DOVNITŘ OTVÍRAVÝMI KŘÍDLY A VSAZENÝMI LISTOVNÍMI SCHRÁNKAMI

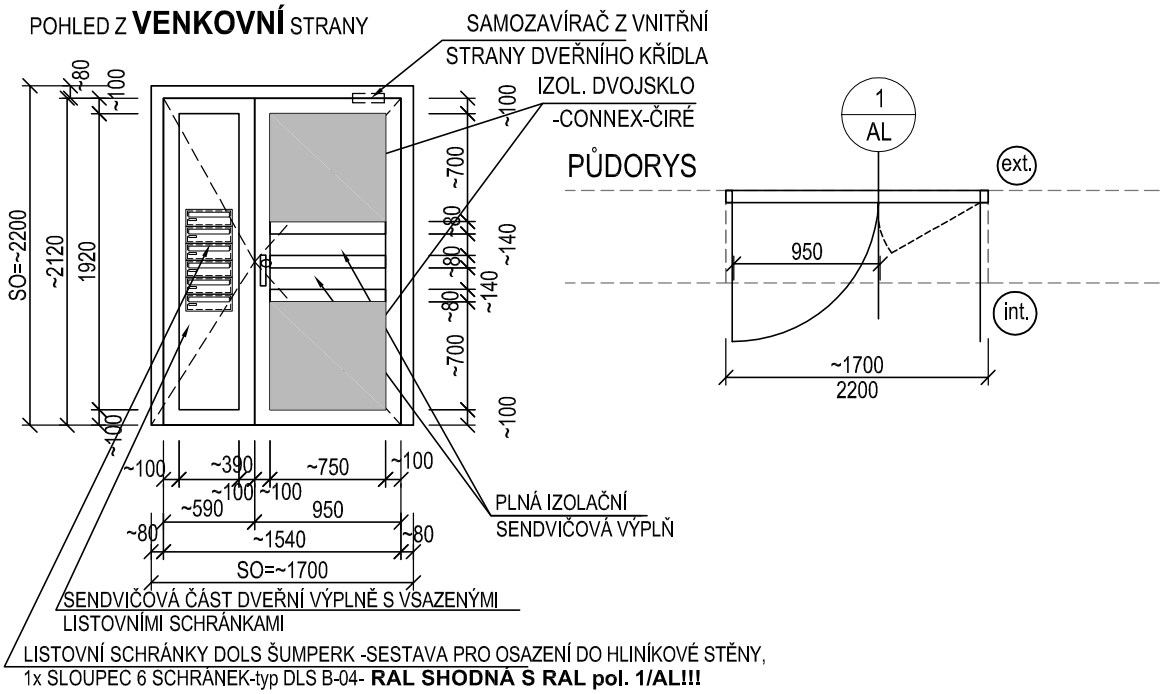

STAVEBNÍ OTVOR: ~1700x~2200 mm (nutno zaměřit na místě)
SVĚTOST DVEŘÍ:~950 x~2120 mm,~590x~2120
ČLENĚNÍ: VIZ SCHÉMA
OTVÍRÁNÍ: DOVNITŘ OTVÍRAVÉ,LEVÉ (OTVÍRÁNÍ DVEŘÍ S KONEČNOU PLATNOSTÍ ODSOUHLASIT INVESTOREM PŘED ZAPOČETÍM VÝROBY!!!)
MATERIÁL: AL PROFILY S PŘERUŠOVANÝM TEP.MOSTEM, SYSTÉM NAPŘ. REYNOLDS, VČ.RÁMOVÉ ZÁRUBNĚ
NEPRŮHLEDNÁ VÝPLŇ: SENDVIČOVÁ TEPELNĚ IZOLAČNÍ HLINÍKOVÁ VÝPLŇ -odstín RAL dle barevného řešení fasády
ZASKLENÍ: BEZPEČNOSTNÍ IZOLAČNÍ DVOJSKLO CONNEX, U=1,0 W/M2K, Rw=32 dB
ZÁRUBEŇ:HLINÍKOVÁ RÁMOVÁ, SOUČÁST DODÁVKY DVEŘÍ
KOVÁNÍ: -KOULExKLIKA
-SAMOZAVÍRAČ
-ZÁMEK ELEKTRICKÝ(NAPOJENÍ NA DOMOFONY!-DOPOJENÍ SOUČÁST DODÁVKY DVEŘNÍ VÝPLNĚ)
-ZÁMEK S PANIKOVOU FUNKCÍ DLE ZPRÁVY PBŘS (DVEŘE MUSÍ JÍT Z VNITŘNÍ STRANY OTEVŘÍT I PŘI PŘÍPADNÉM UZAMČENÍ)
-DVEŘNÍ ZÁVĚSY
-DVEŘNÍ TĚSNĚNÍ KŘÍDLA
-DVEŘNÍ KARTÁČE-PRAHY DVEŘNÍHO KŘÍDLA
-SCHRÁNKY DO Al-STĚNY-např. typ DLS B-04 DOLS ŠUMPERK-6 ks + ČELNÍ VÝPLŇ= **SOUČÁST DODÁVKY pol.1/AL**
POVRCHOVÁ ÚPRAVA:VYPALOVACÍ PRÁŠKOVÁ BARVA- ODSTÍN RAL VIZ BAREVNÉ ŘEŠENÍ -(RAL 8017)!
(- převážná část dveřní výplně vč. sestavy schránek - RAL)
DOPLŇKY - SOUČÁST DODÁVKY DVEŘNÍ VÝPLNĚ:
interiér: - OKENNÍ PLASTOVÁ DILATAČNÍ ZAČIŠŤOVACÍ APU LIŠTA PO 3 STRANÁCH DVEŘNÍHO RÁMU (VE STYKU S OMÍTKOU OSTĚNÍ)
- PAROTĚSNÁ OKENNÍ PÁSKA (FÓLIE) PO OBVODU VÝPLNĚ EV. UNIVERZÁLNÍ PÁSKA
exteriér: - OKENNÍ PLASTOVÁ DILATAČNÍ ZAČIŠŤOVACÍ APU LIŠTA SE SKELNOU TKANINOU PO 3 STRANÁCH DVEŘNÍHO RÁMU (VE STYKU S OMÍTKOU OSTĚNÍ)
- PAROPROPUSTNÁ OKENNÍ PÁSKA (FÓLIE) PO OBVODU VÝPLNĚ EV. UNIVERZÁLNÍ PÁSKA

POZNÁMKA:
- VÝKRES NENAHRAZUJE DÍLENSKOU DOKUMENTACI!
- PŘED VÝROBOU HLINÍKOVÉ VÝPLNĚ JE NUTNÉ, ABY DODAVATEL SESTAVY PŘEDLOŽIL INVESTOROVI A PROJEKTANTOVI ZPRACOVANOU DÍLENSKOU DOKUMENTACI STĚNY K ODSOUHLASENÍ. BEZ ODSOUHLASENÍ PROJEKTANTEM A INVESTOREM NESMÍ BÝT ZAPOČATA VÝROBA!!!!!
- PŘED VÝROBOU NUTNO ZAMĚŘIT PŘESNÉ ROZMĚRY OTVORU NA STAVBĚ!

"AL" HLINÍKOVÉ VÝROBKY

OZN.	SCHÉMA	POPIS	BD ŠTEFÁNIK. 320-321	BD E.BENEŠE 322,324	Σ bm, ks, m²
			- ks	1 ks	**1** ks

2 / AL

ČÁSTEČNĚ PROSKLENÉ VSTUPNÍ HLINÍKOVÉ DVEŘE S RÁMOVOU ZÁRUBNÍ, DOVNITŘ OTVÍRAVÉ

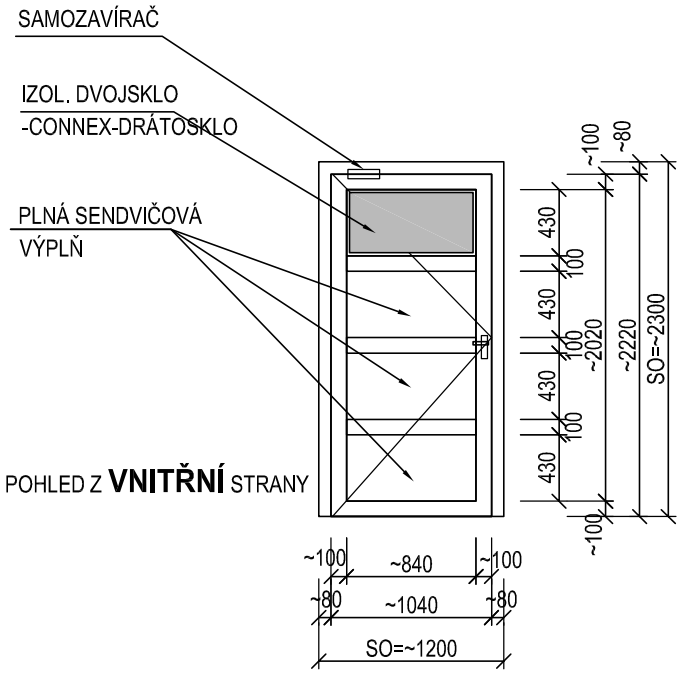

PŮDORYS

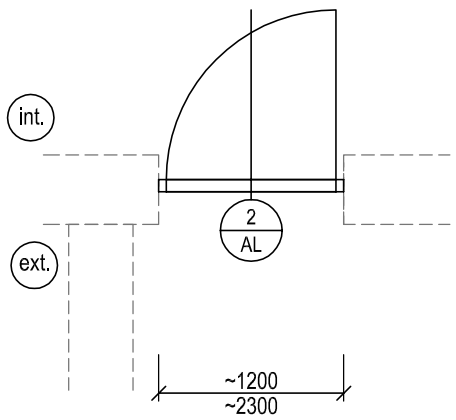

STAVEBNÍ OTVOR: ~1200x~2300 mm (nutno zaměřit na místě až po provedení stavebních úprav ve vstupu)
SVĚTOST DVEŘÍ:~1040x~2220 mm
ČLENĚNÍ: VIZ SCHÉMA
OTVÍRÁNÍ: DOVNITŘ OTVÍRAVÉ,LEVÉ
MATERIÁL: AL PROFILY S PŘERUŠOVANÝM TEP.MOSTEM, SYSTÉM NAPŘ. REYNOLDS, VČ.RÁMOVÉ ZÁRUBNĚ
NEPRŮHLEDNÁ VÝPLŇ: SENDVIČOVÁ T.I. VÝPLŇ
ZASKLENÍ: IZOLAČNÍ DVOJSKLO-DRÁTOSKLO, U=1,0 W/M2K, Rw=32 dB
ZÁRUBEŇ:HLINÍKOVÁ RÁMOVÁ
KOVÁNÍ: -KOULExKLIKA
-SAMOZAVÍRAČ
-ZÁMEK S PANIKOVOU FUNKCÍ DLE ZPRÁVY PBŘS (DVEŘE MUSÍ JÍT Z VNITŘNÍ STRANY OTEVŘÍT I PŘI PŘÍPADNÉM UZAMČENÍ)
-DVEŘNÍ ZÁVĚSY
-DVEŘNÍ TĚSNĚNÍ KŘÍDLA
-DVEŘNÍ KARTÁČE-PRAHY DVEŘNÍHO KŘÍDLA
POVRCHOVÁ ÚPRAVA: VYPALOVACÍ PRÁŠKOVÁ BARVA- ODSTÍN RAL VIZ BAREVNÉ ŘEŠENÍ -(RAL 8017)!
DOPLŇKY - SOUČÁST DODÁVKY OKNA:
interiér: - OKENNÍ PLASTOVÁ DILATAČNÍ ZAČIŠŤOVACÍ APU LIŠTA PO 3 STRANÁCH DVEŘNÍHO RÁMU (VE STYKU S OMÍTKOU OSTĚNÍ)
- PAROTĚSNÁ OKENNÍ PÁSKA (FÓLIE) PO OBVODU VÝPLNĚ EV. UNIVERZÁLNÍ PÁSKA
exteriér: - OKENNÍ PLASTOVÁ DILATAČNÍ ZAČIŠŤOVACÍ APU LIŠTA SE SKELNOU TKANINOU PO 3 STRANÁCH DVEŘNÍHO RÁMU (VE STYKU S OMÍTKOU OSTĚNÍ)
- PAROPROPUSTNÁ OKENNÍ PÁSKA (FÓLIE) PO OBVODU VÝPLNĚ EV. UNIVERZÁLNÍ PÁSKA

POZNÁMKA:
- VÝKRES NENAHRAZUJE DÍLENSKOU DOKUMENTACI!
- PŘED VÝROBOU DVEŘNÍ HLINÍKOVÉ VÝPLNĚ JE NUTNÉ OVĚŘIT VELIKOST STAVEBNÍHO OTVORU PŘÍMO NA STAVBĚ

"AL" HLINÍKOVÉ VÝROBKY

OZN.	SCHÉMA	POPIS	BD ŠTEFÁNIK. 320-321	BD E.BENEŠE 322,324	Σ bm, ks, m²
		HLINÍKOVÉ BALKÓNOVÉ ZÁBRADLÍ ZE SVAŘOVANÝCH AL-PROFILŮ	8 ks	8 ks	**16** ks

HMOTNOST 1 ks zábradlí ~55,20 kg
HMOTNOST CELKEM (pro 16 ks zábradlí) ~883,2 kg

BEZPEČNOSTNÍ MLÉČNÉ SKLO 1 ks zábradlí ~3,7 m2
BEZPEČNOSTNÍ MLÉČNÉ SKLO CELKEM (pro 16 ks zábradlí) ~59,2 m2
BEZPEČNOSTNÍ BAREVNÉ SKLO 1 ks zábradlí ~1,1 m2
BEZPEČNOSTNÍ BAREVNÉ SKLO CELKEM (pro 16 ks zábradlí) ~17,6 m2

3 / AL

3* / AL

ČELNÍ POHLED

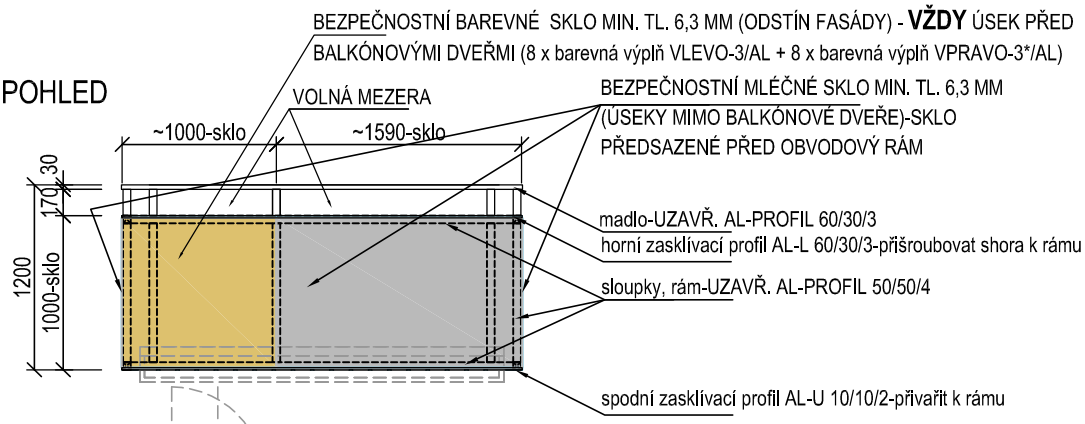

PŮDORYS

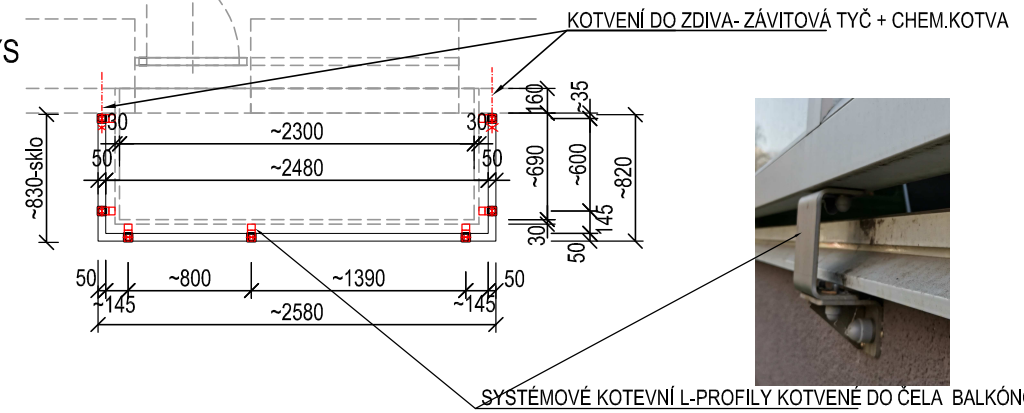

SYSTÉMOVÉ KOTEVNÍ L-PROFILY KOTVENÉ DO ČELA BALKÓNOVÉ DESKY
(OBVODOVÝ RÁM SPUSTIT A PŘEDSADIT PŘED LÍC BALKÓNOVÉ DESKY)

- MATERIÁL: - UZAVŘENÉ (50/50/4-sloupky,rám, 60/30/3-madlo) A OTEVŘENÉ (U10/10/2 -spodní zasklívací profil, L60/30/3-horní zsklívací profil) HLINÍKOVÉ PROFILY S TL. STĚNY MIN. 4 MM
- POVRCH. ÚPRAVA: - VYPALOVACÍ PRÁŠKOVÁ BARVA-KOMAXIT (RAL DLE VÝKRESU POHLEDŮ) -(RAL 8017)
- ROZMĚR: - VIZ SCHÉMA (NUTNO ZAMĚŘIT ŠÍŘKU KAŽDÉHO BALKÓNU PO ZATEPLENÍ PŘÍMO NA STAVBĚ) - cca 2360x710 mm (ZÁBRADLÍ cca 2800x850 mm)
  (HORNÍ HRANA ZÁBRADLÍ MUSÍ BÝT OSAZENA DO VÝŠKY DLE ČSN 74 3305-min.1100 MM)
- KOTVENÍ: - BOKY: KOTVICÍ PRVKY DLE DISPOZIC VÝROBCE BALKÓNOVÉHO ZÁBRADLÍ (OCEL. HMOŽDINKY, CHEM. KOTVY a pod.)
  - SPODNÍ ČÁST: - POČET KONZOL: MIN. 7 KS BOČNÍCH KOTVICÍCH PRVKŮ-např. SPODNÍ PODPŮRNÉ PATKY 7ks/1 ZÁBRADLÍ ev. KOTVENÍ DLE VÝROBNÍ DOKUMENTACE ZÁBRADLÍ - KOTVENÍ DO ČELA BALKÓNOVÉ DESKY
- SPOJE - SVAŘOVANÉ SPOJE, ŠROUBOVANÉ SPOJE
- VÝPLŇ ZÁBRADLÍ : BEZPEČNOSTNÍ SKLO min.tl.6,3 mm -MLÉČNÉ+BAREVNÉ (DLE BARVY FASÁDY),VČ. PODKLADNÍCH PÁSEK A ZASKLÍVACÍCH AL-LIŠT URČENÝCH PRO ZASUNUTÍ SKLA PŘED NOSNÝ RÁM ZÁBRADLÍ (VHODNÉ SYSTÉMOVÉ ŘEŠENÍ A UCHYCENÍ VÝPLNĚ)

BAREVNÉ POLE UMÍSTĚNÉ VŽDY PŘED BALKÓNOVÝMI DVEŘMI!!! (DLE VÝKRESU BAREVNÉHO ŘEŠENÍ FASÁDY)

poznámka:

- PŘED VÝROBOU NUTNO ZAMĚŘIT PŘESNÉ ROZMĚRY BALKÓNŮ NA STAVBĚ.
- VÝKRES NENAHRAZUJE DÍLENSKOU DOKUMENTACI!
- PŘED VÝROBOU JE NUTNÉ ZPRACOVANOU DÍLENSKOU DOKUMENTACI ODSOUHLASIT INVESTOREM A PROJEKTANTEM.

OSAZENÉ ZÁBRADLÍ MUSÍ ODPOVÍDAT POŽADAVKŮM ČSN 74 3305!!!

"AL" HLINÍKOVÉ VÝROBKY

OZN.	SCHÉMA	POPIS	BD ŠTEFÁNIK. 320-321	BD E.BENEŠE 322,324	Σ bm, ks, m²
4 AL		SYSTÉMOVÝ HLINÍKOVÝ BALKÓNOVÝ UKONČOVACÍ PROFIL -např. SYSTÉMOVÝ EPS PROFIL SIMPLY H11 + SPOJKY + VNĚJŠÍ ROHY	8 kompletů	8 kompletů	**16** kompletů
5 AL		OKENNÍ SKLÁPĚCÍ POLOHOVATELNÝ SUŠÁK (6 poloh)-např. bagio.cz	12 ks	12 ks	24 ks

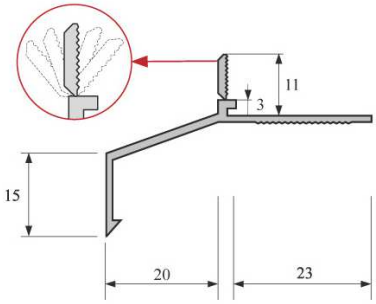

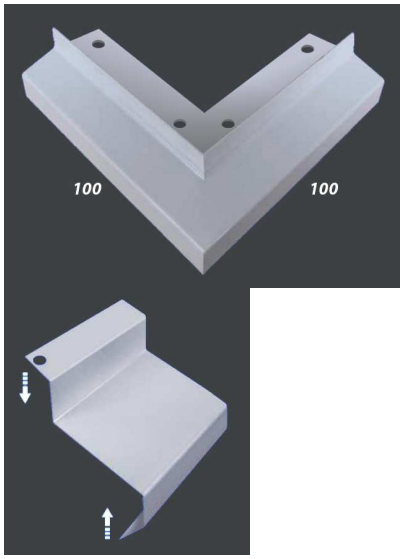

DÉLKA HRAN 1 BALKÓNU : cca 4600 mm
SESTAVA KOMPLETU/1 BALKÓN:
- HLINÍKOVÝ UKONČOVACÍ BALKÓNOVÝ PROFIL "SIMPLY H 11" dl. 2,5 m: 2 ks
(SPOTŘEBA PRO 16 balkónů =16*2 ks 32 ks)
- SPOJOVACÍ KRYTKY "SIMPLY H 11" 1 ks
(SPOTŘEBA PRO 16 balkónů =16*1 ks 16 ks)
- ROHOVÉ SEGMENTY VNĚJŠÍ SIMPLY H11:2 ks
(SPOTŘEBA PRO 16 balkónů =16*2 ks 32 ks)
- KONCOVKY SIMPLY H11PRO 1 BALKÓN: 2 ks
(SPOTŘEBA PRO 16 balkónů =16*2 ks 32 ks)

TVAR: VIZ SCHÉMA
MATERIÁL: AL PROFILY-TYPOVÝ SYSTÉMOVÝ UKONČOVACÍ BALKÓNOVÝ PROFIL 11MM-např. "SYSTÉM STANDARD H 11"

POZNÁMKA:
LIŠTA MUSÍ BÝT SOUČÁSTÍ SYSTÉMOVÉHO ŘEŠENÍ SANACE PODLAHY BALKÓNOVÝCH DESEK (např. systém fy EUROPROFIL, spol s r.o., FRÝDEK MÍSTEK, www.eps-profil.com)

POLOHOVATELNÝ SUŠÁK NA OKNO - 6 poloh s madlem bez vrtání
DÉLKA SUŠÁKU: DLE ŠÍŘKY OKNA (cca1350 MM)-DLE ZAMĚŘENÍ NA MÍSTĚ
POČET: - 1 SUŠÁK/1 BYT
VLASTNOSTI: - POLOAUTOMATICKÉ OVLÁDÁNÍ SUŠÍCÍ ČÁSTI SUŠÁKU
- VÝŠKOVĚ NASTAVITELNÁ SUŠÍCÍ ČÁST DO 6TI UŽIVATELSKÝCH POLOH S NOSNOSTÍ PŘEVYŠUJÍCÍ 100 KG
MATERIÁL: - NOSNÝ ALU PROFIL
– PVC KRYT S ÚV STABILIZACÍ O SÍLE STĚNY 2 MM
– POLOHOVACÍ NEREZOVÝ INTUITIVNÍ POLOAUTOMATICKÝ KLOUB 6 V 1
– PŘITAHOVACÍ MADLO SUŠÍCÍ ČÁSTI BEZ VYKLOPENÍ SE Z OKNA VEN
– OTOČNÁ DOTAHOVACÍ TYČ NASTAVENÉ POLOHY SUŠÍCÍ ČÁSTI
– SUŠÍCÍ ČÁST OSAZENA NEREZOVÝMI OČKY A POUZDREM PRO KONCE ŠŇŮR + ŠŇŮRY
POVRCHOVÁ ÚPRAVA: PRÁŠKOVÁ VYPALOVACÍ BARVA+ AI-PROFIL
POZNÁMKA:
TYP SUŠÁKU MUSÍ PŘED DODÁVKOU ODSOUHLASIT INVESTOR NA ZÁKLADĚ PŘEDLOŽENÉHO VZORKU
poznámka: DODAVATELEM STAVBY!!!!

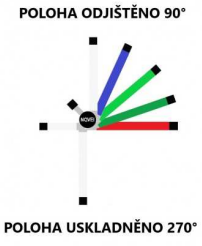

- PŘED VÝROBOU NUTNO ZAMĚŘIT PŘESNÉ ROZMĚRY VYTIPOVANÝCH OKEN NA STAVBĚ.
- ROZMÍSTĚNÍ A POČTY SUŠÁKŮ PRÁDLA UPŘESNÍ INVESTOR PŘED OBJEDNÁNÍM, A TO NA ZÁKLADĚ VÝZVY DODAVATELE STAVBY!